XCMG | SOLID TO SUCCEED

CE

# 剪叉式高空作业平台
# XG0810C

## 标准配置

**作业区域**
- 可收回式平台延伸段（带位置锁定）
- 安全绳挂点
- 自锁式半高摆动门及折叠护栏

**行驶**
- 后轮驱动

**性能参数**
- 交流电机驱动行走
- 行走及升降全比例控制
- 30%爬坡度

**动力**
- 直流免维护电池

**适应性**
- 免润滑轴承
- 拖行制动释放

**安全**
- 平台及地面控制器急停装置
- 防滑金属平台
- 载荷感知报警系统
- 下降报警器
- 3秒下降延时
- 多轴倾角传感器
- 臂架维修锁
- 自动制动系统
- 故障诊断系统
- 电喇叭
- 平台升起时禁止行驶
- 充电保护系统

**其他功能**
- 可拆卸平台控制器
- 智能充电器
- 工时表
- 运输用侧面叉车插孔
- 闪光警示灯
- 人性化控制系统
- 带电量显示的平台控制器
- 平台手动下降阀
- 倾角传感器及声音报警
- 白色橡胶履带

工作高度
8.5/6.5米

额定载重
250Kg

电动
动力




## 选装配置

- 平台探照灯
- 平台外接电源
- 空气管路
- 平台灭火器
- 平台脚踏开关
- 黑色橡胶履带

**BMD KRAN-TRANS D.O.O.**

Sedmog Jula 23b, 11262 Velika Moštanica, Beograd, Srbija
info@bmdkrantrans.rs

# XG0810C

剪叉式高空作业平台－电动驱动

XCMG SOLID TO SUCCEED

| 项目 | 公制 |
|---|---|
| **尺寸** | |
| 最大工作高度（室内/室外） | 8.8/6.5m |
| 最大平台高度（室内/室外） | 6.8/4.5m |
| 最小平台高度 | 1.1m |
| 平台最大行驶高度 | 1.1m |
| 整机长度（不含爬梯/支腿） | 2135(2001)mm |
| 整机宽度 | 990mm |
| 整机高度（平台折叠） | 2234(1699)mm |
| 平台长度 | 1938mm |
| 平台宽度 | 950mm |
| 平台延伸长度 | 900mm |
| 最小离地间隙 | 86mm |
| 履带尺寸 | T200×72K×59 |
| **性能参数** | |
| 额定载荷 | 250kg |
| 平台延伸段载重 | 115kg |
| 平台最大载人数（室内/室外） | 2/1 |
| 最大行驶速度（收起状态） | 2km/h |
| 最大行驶速度（升起状态） | 0km/h |
| 最大爬坡度 | 30% |
| 最小转弯半径（内侧） | 0m |
| 最小转弯半径（外侧） | 2.5m |
| 平台上升时间 | 25-34s |
| 平台下降时间 | 29-38s |
| 最大工作坡度（侧向/前后） | 1.7°/2.0° |
| 轮胎接地比压 | 0.295kgf/cm$^2$ |
| 驱动轮 | 2 |
| 制动轮 | 2 |
| 转向轮 | 零半径转向 |
| **动力源** | **免维护铅酸电池** |
| 电池电压 | 24V |
| 电池容量（3小时率） | 200Ah |
| 电池充电器 | 24/36V/A |
| 行走电机 | 1.1/16kW/V |
| 提升电机 | 2.2/24kW/V |
| **液压油容量** | |
| 液压油箱容积 | 10L |
| **重量** | |
| 整机重量 | 1700kg |

运输状态

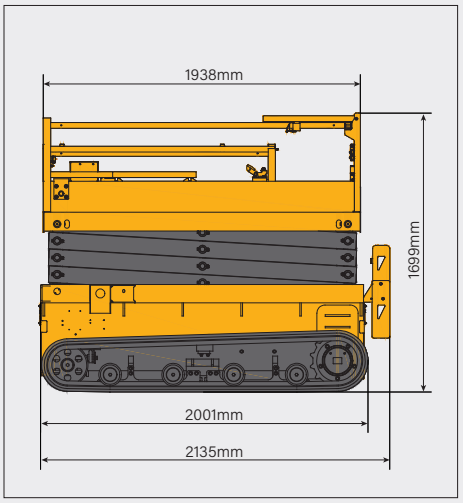


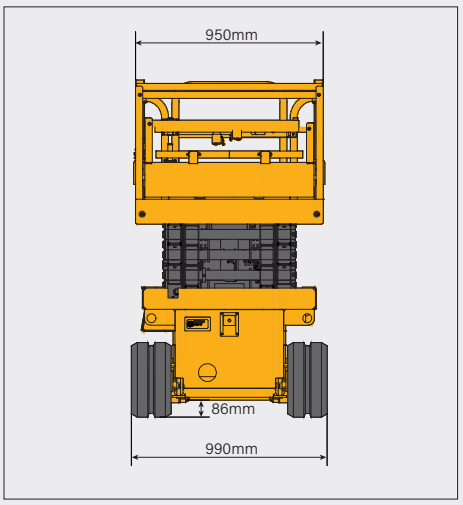


平台延伸段

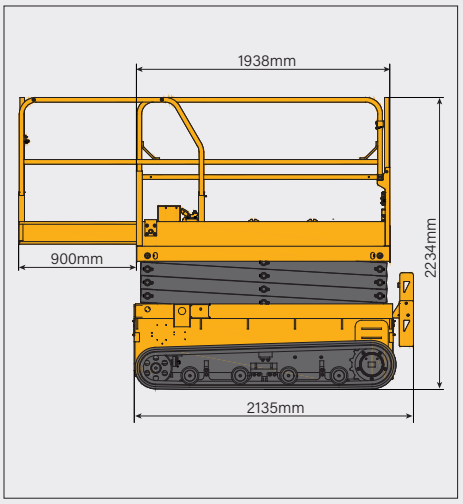


本印刷资料不构成合同，亦不属于商务合同的组成部分。我们保留根据产品持续改进的要求，在不另行通知的情况下修改产品型号、参数及配置的权利。图片仅供参考，具体产品以实物为准。最终解释权归XCMG所有。