XCMG | SOLID TO SUCCEED

CE

剪叉式高空作业平台
XG1412AC

标准配置

作业区域
- 可收回式平台延伸段（带位置锁定）
- 安全绳挂点
- 自锁式半高摆动门及折叠护栏

行驶
- 前轮驱动

性能参数
- 交流电机驱动行走
- 行走及升降全比例控制
- 25%爬坡度

动力
- 直流免维护电池

适应性
- 免润滑轴承
- 外摆式部件托盘
- 拖行制动释放

安全
- 平台及地面控制器急停装置
- 防滑金属平台
- 载荷感知报警系统
- 下降报警器
- 3秒下降延时
- 多轴倾角传感器
- 多盘式制动器
- 臂架维修锁
- 自动制动系统
- 防坑装置
- 故障诊断系统
- 电喇叭
- 高位自动减速
- 充电保护系统

其他功能
- 可拆卸平台控制器
- 智能充电器
- 工时表
- 侧面叉车插孔
- 闪光警示灯
- 人性化控制系统
- 带电量显示的平台控制器
- 平台手动下降阀
- 倾角传感器及声音报警

工作高度
13.8/9米

额定载重
320Kg

电动
动力



选装配置
- 平台探照灯
- 平台外接电源
- 空气管路
- 平台灭火器
- 平台脚踏开关

BMD KRAN-TRANS D.O.O.

Sedmog Jula 23b, 11262 Velika Moštanica, Beograd, Srbija
info@bmdkrantrans.rs

XG1412AC

XCMG SOLID TO SUCCEED

剪叉式高空作业平台－电动驱动

项目	公制
尺寸	
最大工作高度（室内/室外）	13.8/9m
最大平台高度（室内/室外）	11.8/7m
最小平台高度	1.47m
平台最大行驶高度	11.8m
整机长度（不含爬梯/支腿）	2477(2267)mm
整机宽度	1190mm
整机高度（平台折叠）	2610(2060)mm
平台长度	2280mm
平台宽度	1120mm
平台延伸长度	900mm
轴距	1877mm
最小离地间隙（防坑装置展开/收起）	20/100mm
轮胎规格	φ381mm×127mm
性能参数	
额定载荷	320kg
平台延伸段载重	115kg
平台最大载人数（室内/室外）	2/1
最大行驶速度（收起状态）	4km/h
最大行驶速度（升起状态）	0.8km/h
最大爬坡度	25%
最小转弯半径（内侧）	0m
最小转弯半径（外侧）	2.3m
平台上升时间	45-70s
平台下降时间	52-78s
最大工作坡度（侧向/前后）	1.5°/3°
轮胎接地比压	13.3kg/cm^2
驱动轮	2
制动轮	2
转向轮	2

动力源	免维护铅酸电池	锂离子电池
电池电压	24 V	25.76V
电池容量（3小时率）	200Ah	200 Ah
电池充电器	24/36V/A	24/36 V/A
行走电机	0.87/15kW/V	0.87/15kW/V
提升电机	4.5/24kW/V	4.5/24kW/V

液压油容量	
液压油箱容积	22L

重量	
整机重量	2920kg

运输状态

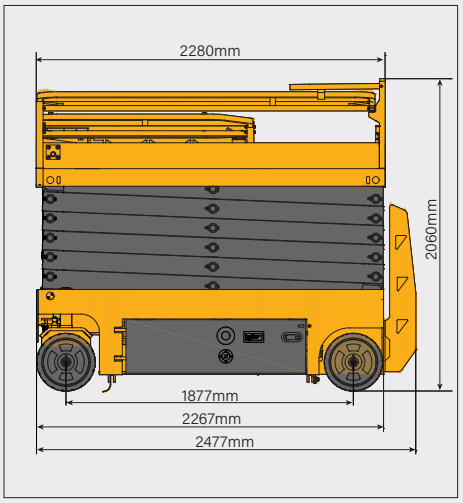

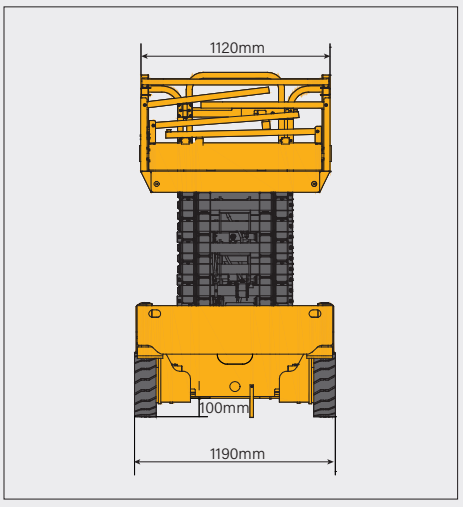

平台延伸段

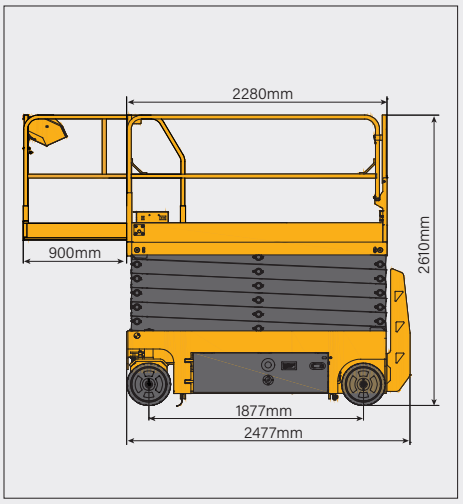

本印刷资料不构成合同，亦不属于商务合同的组成部分。我们保留根据产品持续改进的要求，在不另行通知的情况下修改产品型号、参数及配置的权利。图片仅供参考，具体产品以实物为准。最终解释权归XCMG所有。