XCMG | SOLID TO SUCCEED

CE

越野剪叉式高空作业平台
XG1418ERT

标准配置

作业区域
- 可收回式平台延伸段（带位置锁定）
- 安全绳挂点
- 自锁式半高摆动门及折叠护栏

行驶
- 前轮转向
- 后轮驱动

性能参数
- 全交流电机
- 行走及升降全比例控制
- 35%爬坡度
- 免润滑轴承

动力
- 直流免维护电池

安全
- 平台及地面控制器急停装置
- 防滑金属平台
- 载荷感知报警系统
- 下降报警器
- 3秒下降延时
- 多轴倾角传感器
- 多盘式制动器
- 臂架维修锁
- 自动制动系统
- 故障诊断系统
- 电喇叭
- 高位自动行驶限制
- 充电保护系统
- 倾斜保护系统
- 支腿调平系统
- 应急下降系统
- 车桥摆动系统

其他功能
- 可拆卸平台控制器
- 智能充电器
- 工时表
- 标准运输叉车插孔
- 闪光警示灯
- 人性化控制系统
- 带电量显示的平台控制器
- 拖行制动释放

工作高度
14.3米

额定载重
365Kg

电动
动力



选装配置
- 高位低速行驶
- 无痕泡沫填充轮胎
- 平台外接电源
- 平台探照灯
- 空气管路
- 平台灭火器
- 平台脚踏开关

BMD KRAN-TRANS D.O.O.

Sedmog Jula 23b, 11262 Velika Moštanica, Beograd, Srbija
info@bmdkrantrans.rs

XG1418ERT

SOLID TO SUCCEED

越野剪叉式高空作业平台－电动驱动

项目	公制
尺寸	
最大工作高度	14.3m
最大平台高度	12.3m
最小平台高度	1.58m
最大行驶高度	2.17m（标配）12.3m（选装）
整机长度（不含爬梯/支腿）	3835mm（—）
整机宽度	1760mm
整机高度（平台折叠）	2730(1980)mm
平台长度	2880mm
平台宽度	1520mm
平台延伸长度	1430mm
支腿跨距（左右/前后）	1460mm/3465mm
轴距	2290mm
最小离地间隙	200mm
轮胎规格	ϕ 652mm×295mm
性能参数	
额定载荷	365kg
平台延伸段载重	135kg
平台最大载人数（室内/室外）	3/2
最大行驶速度（收起状态）	6.0km/h
最大行驶速度（升起状态）	0km/h（标配）0.1km/h（选装）
最大爬坡度	35%
最小转弯半径（内侧）	2.3m
最小转弯半径（外侧）	4.8m
平台上升时间	60s
平台下降时间	50s
最大工作坡度（侧向/前后）	2°/3°
轮胎接地比压	13kg/cm^2
驱动轮	2
制动轮	2
转向轮	2
动力源	**免维护铅酸电池**
电池电压	48V
电池容量（3小时率）	320Ah
电池充电器	48/35V/A
行走电机	3.3/32kW/V
提升电机	7.4/32kW/V
液压油容量	
液压油箱容积	70L
重量	
整机重量	5200kg

运输状态

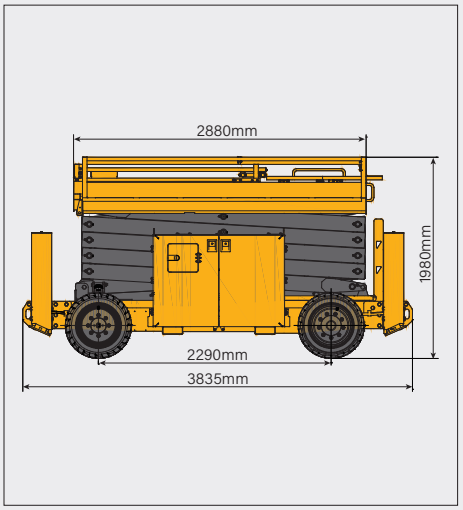

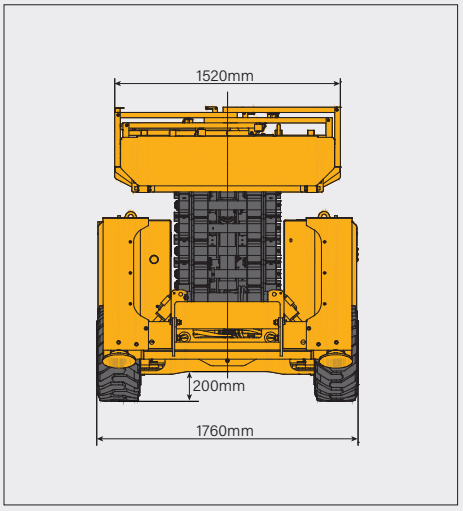

平台延伸段

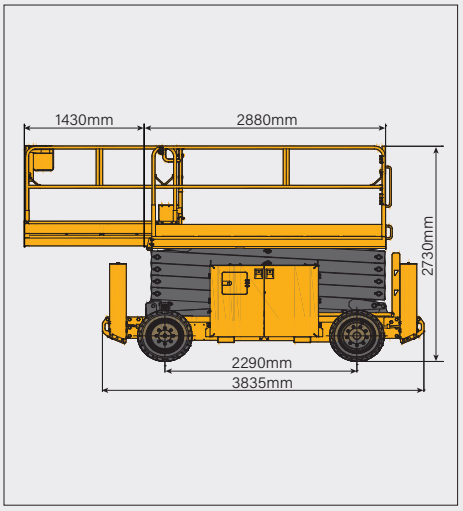

本印刷资料不构成合同，亦不属于商务合同的组成部分。我们保留根据产品持续改进的要求，在不另行通知的情况下修改产品型号、参数及配置的权利。图片仅供参考，具体产品以实物为准。最终解释权归XCMG所有。