XCMG | SOLID TO SUCCEED

CE

越野剪叉式高空作业平台
XG1523ERT

标准配置

作业区域
- 可折叠护栏
- 自动关闭门
- 双向平台延伸
- 防滑金属平台
- 安全绳挂点

行驶
- 四轮驱动
- 前轮转向
- 40%爬坡度

性能参数
- 行走及升降全比例控制
- 车桥摆动系统

动力
- 富液式铅酸电池

适应性
- 免润滑轴承

安全
- 急停按钮
- 行走报警器
- 闪光警示灯
- 臂架维修锁
- 高位自动行驶限制
- 倾斜保护系统
- 充电保护系统
- 自动制动系统
- 故障诊断系统
- 应急下降系统
- 支腿调平系统
- 轮毂驱动电机状态监测及过温堵转保护系统
- 载荷感知报警系统

其他功能
- 标准运输叉车插孔
- 绑扎及吊装点
- 电喇叭
- 电量显示
- 工时表
- 人性化控制系统



工作高度
15米

额定载重
700Kg

电动
动力



选装配置
- 高位低速行驶
- 底盘防护围栏
- 无痕橡胶轮胎
- 平台外接电源

BMD KRAN-TRANS D.O.O.

Sedmog Jula 23b, 11262 Velika Moštanica, Beograd, Srbija
info@bmdkrantrans.rs

XG1523ERT

XCMG SOLID TO SUCCEED

越野剪叉式高空作业平台－电动驱动

项目	公制
尺寸	
最大工作高度	15m
最大平台高度	13m
最小平台高度	1.8m
最大行驶高度	3m（标配）13m（选装）
整机长度（不含爬梯/支腿）	4860mm
整机宽度	2286mm
整机高度（平台折叠）	2950(2290)mm
平台长度	3980mm
平台宽度	1830mm
平台延伸长度	1450mm/1140mm
支腿跨距（左右/前后）	1995mm/4280mm
轴距	2850mm
最小离地间隙	253mm
轮胎规格	φ835mm×290mm
性能参数	
额定载荷	700kg
平台延伸段载重	230kg
平台最大载人数（室内/室外）	7/7
最大行驶速度（收起状态）	5.1km/h
最大行驶速度（升起状态）	0km/h（标配）1.1km/h（选装）
最大爬坡度	40%
最小转弯半径（内侧）	2.5m
最小转弯半径（外侧）	5.6m
平台上升时间	65s
平台下降时间	45s
最大工作坡度（侧向/前后）	2°/3°
轮胎接地比压	13.3kg/cm^2
驱动轮	4
制动轮	4
转向轮	2
动力源	**富液式铅酸电池**
电池电压	48V
电池容量（5小时率）	480Ah
电池充电器	48/35V/A
行走电机	3.3/32kW/V
提升电机	12/31kW/V
液压油容量	
液压油箱容积	100L
重量	
整机重量	7640kg

运输状态

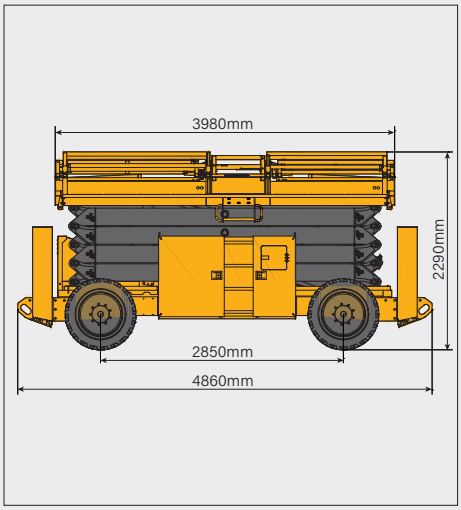

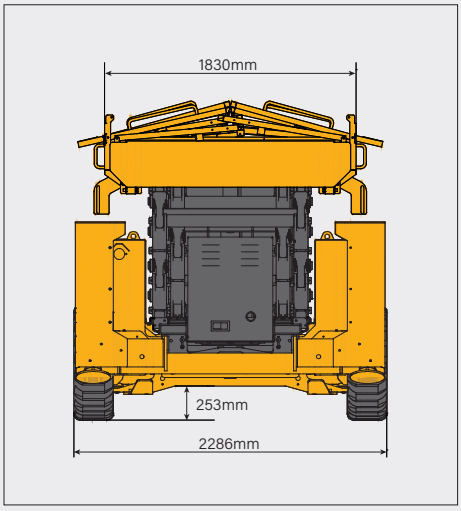

平台延伸段

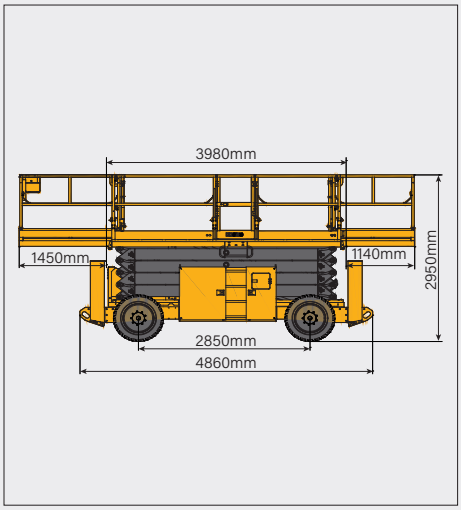

本印刷资料不构成合同，亦不属于商务合同的组成部分。我们保留根据产品持续改进的要求，在不另行通知的情况下修改产品型号、参数及配置的权利。图片仅供参考，具体产品以实物为准。最终解释权归XCMG所有。