XCMG | SOLID TO SUCCEED

CE

曲臂式高空作业平台
XGA12ACK

标准配置

作业区域
- +90°鹅头臂摆动

行驶
- 两轮驱动

安全
- 下降及行走报警器
- 倾斜报警器
- 音量可调喇叭
- 平台及底盘急停装置
- 应急动力单元
- 两轮制动系统

其他功能
- 自动调平系统
- 比例式操纵手柄控制
- 行驶使能
- 远程信息处理前端接口
- 防夹持系统
- 拇指摇杆转向
- 平台电源
- 工具托盘

选装配置
- 空气管路
- 工作灯总成

工作高度
11.56米

额定载重
230kg（不限）

电动
动力



BMD KRAN-TRANS D.O.O.

Sedmog Jula 23b, 11262 Velika Moštanica, Beograd, Srbija
info@bmdkrantrans.rs

XGA12ACK

SOLID TO SUCCEED

曲臂式高空作业平台－电动驱动

项目		公制	
尺寸		免维护铅酸电池	锂电池
整机尺寸（收起状态）	长度	5600mm	5600mm
	宽度	1190mm	1190mm
	高度	2015mm	2015mm
整机尺寸（运输状态）	长度	4500mm	4500mm
	宽度	1190mm	1190mm
	高度	2540mm	2540mm
平台尺寸	长度	1170mm	1170mm
	宽度	760mm	760mm
	高度	1150mm	1150mm
轴距		1650mm	1650mm
鹅头臂长度		1150mm	1150mm
最小离地间隙		85mm	85mm

性能参数		
最大工作高度	11.56m	11.56m
最大平台高度	9.56m	9.56m
最大工作幅度	6.87m	6.87m
最大跨越高度	4.8m	4.8m
最大载重	230kg（不限）	230kg（不限）
平台最大载人数	2	2
底盘最大允许倾角	X轴：向前倾斜3°，向后倾斜5°/ Y轴：5°	
一节臂变幅范围	-12.5°～70°	-12.5°～70°
二节臂变幅范围	-5.5°～75°	-5.5°～75°
飞臂变幅范围	-70°～70°	-70°～70°
转台回转角度	355°非连续回转	355°非连续回转
平台回转角度	160°	160°
整机重量	7000kg	7000kg
行驶速度（收起状态）	5km/h	5km/h
行驶速度（升起或伸出状态）	0.6km/h	0.6km/h
最小转弯半径（内/外）	1760mm/3250mm	1760mm/3250mm
转台尾部回转（收起状态）	0 mm	0 mm
最大爬坡度（配重上坡）	35% (19.3°)	35% (19.3°)

动力源		
控制方式	12V直流比例控制	12V直流比例控制
行走电机	3.3 kW/32 V (AC)	3.3 kW/32 V (AC)
应急电源	12V/115Ah	12V/115Ah
主动力单元	4.5 kw/32 V (AC)	4.5 kw/32 V (AC)
主电源－电池	48V/400Ah (DC)	302Ah/51.52V (DC)
主电源－充电器	48V/35 A	48V/40A
液压油箱容积（有效容积）	16L	16L

轮胎		
轮胎规格	φ557mm×178mm	φ557mm×178mm
轮胎接地比压	10.83kg/cm²	10.83kg/cm²
驱动轮	2	2
制动轮	2	2
转向轮	2	2

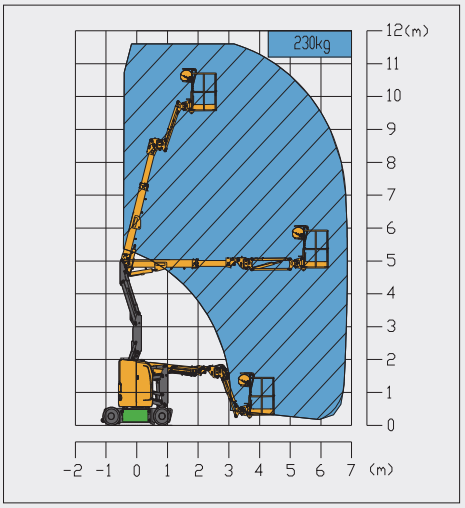

收起状态

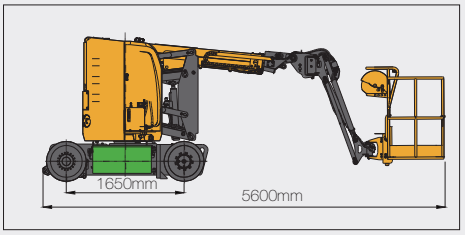

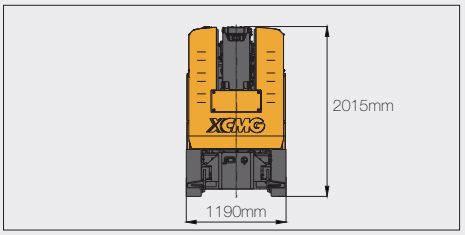

运输状态

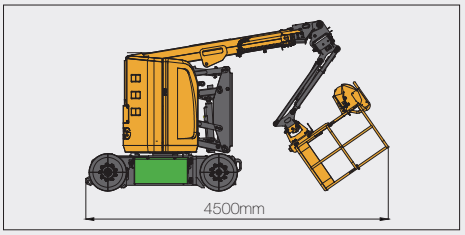

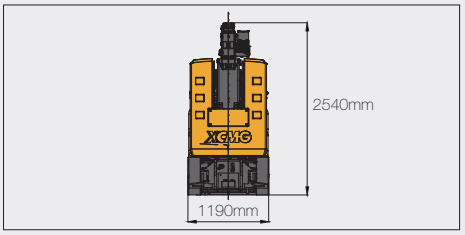

本印刷资料不构成合同，亦不属于商务合同的组成部分。我们保留根据产品持续改进的要求，在不另行通知的情况下修改产品型号、参数及配置的权利。图片仅供参考，具体产品以实物为准。最终解释权归XCMG所有。